A TERMINE DI LEGGE CI RISERVIAMO LA PROPRIETA' DI QUESTO DISEGNO. E' VIETATO RIPRODURLO, COMUNICARLO A TERZI O A DITTE CONCORRENTI SENZA NOSTRA PREVENTIVA AUTORIZZAZIONE SCRITTA.

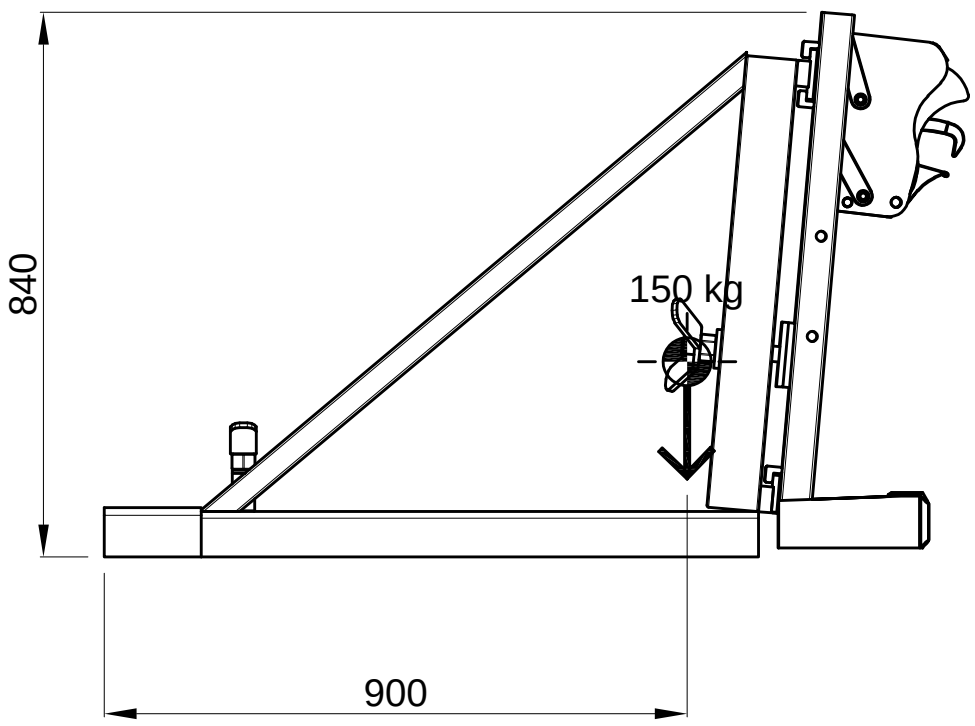

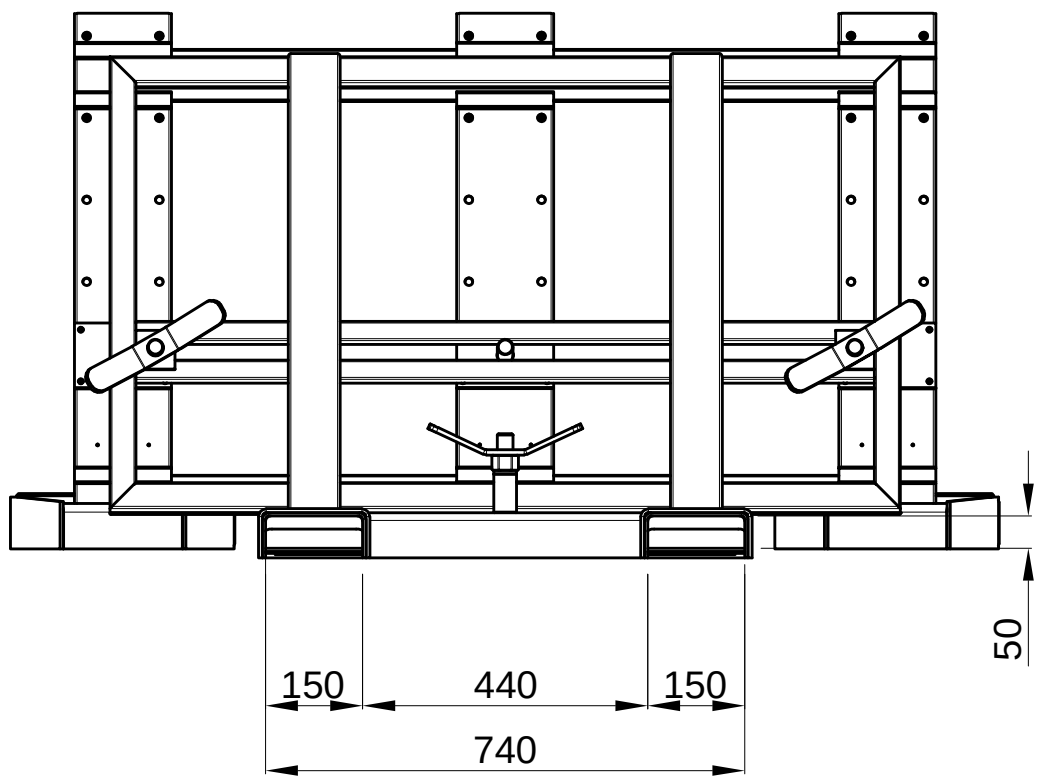

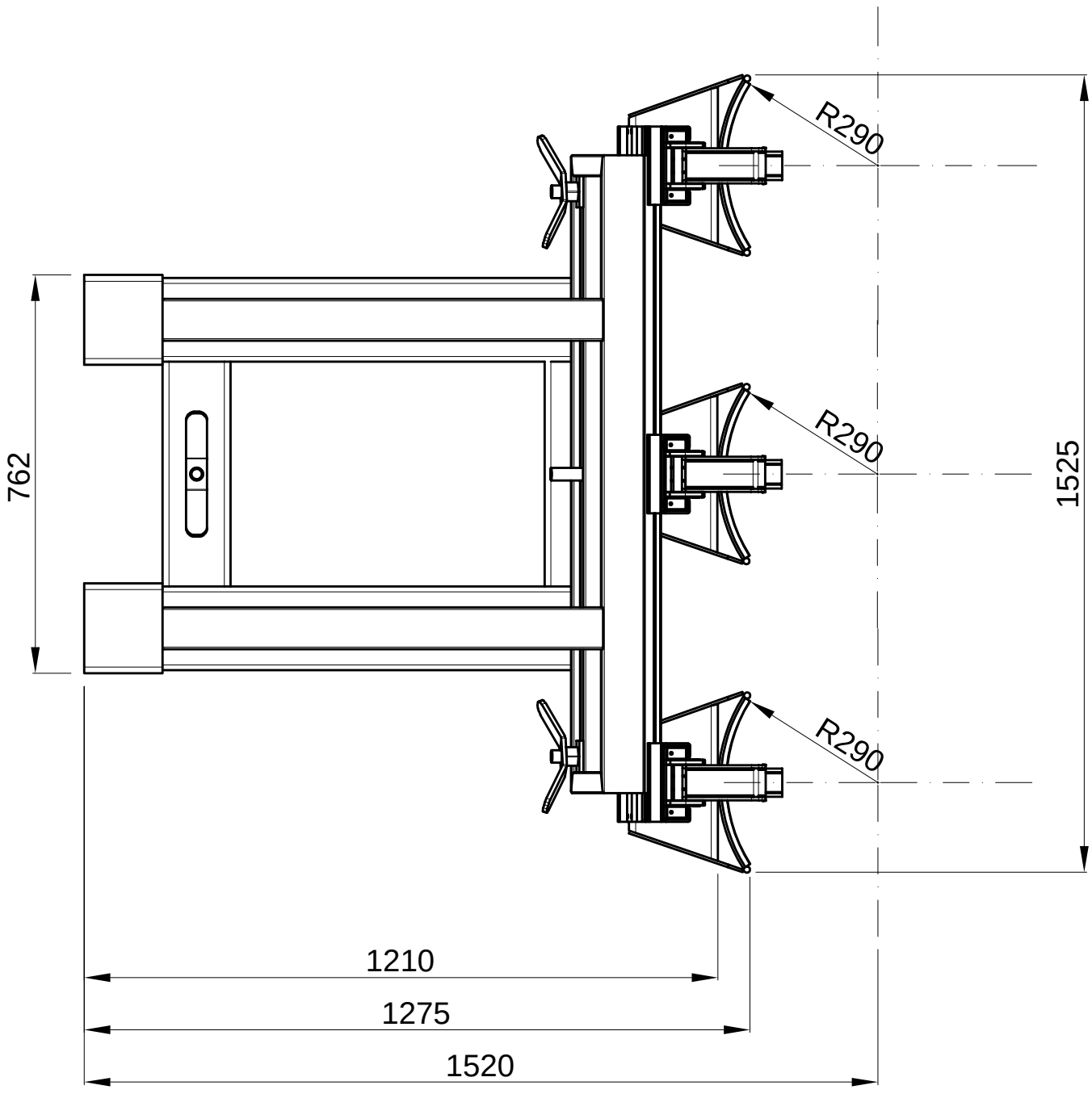

VEAB
SPECIALISTS IN HANDLING DRUMS

Tel. +39 0525 66137 - Fax. +39 0525 66090
Via Provinciale N°3, 43042 - Berceto (PR) - Italy
e-mail: veab@veabitalia.com
C.F. e P.I. 02620120341

Macchina:
Pinza per 3 fusti BS/85 P 3I
per la presa sul bordo superiore
di fusti in plastica con con coperchio estraibile
e chiusura metallica

Dis. N°: 585018